דק

תשתית אורן

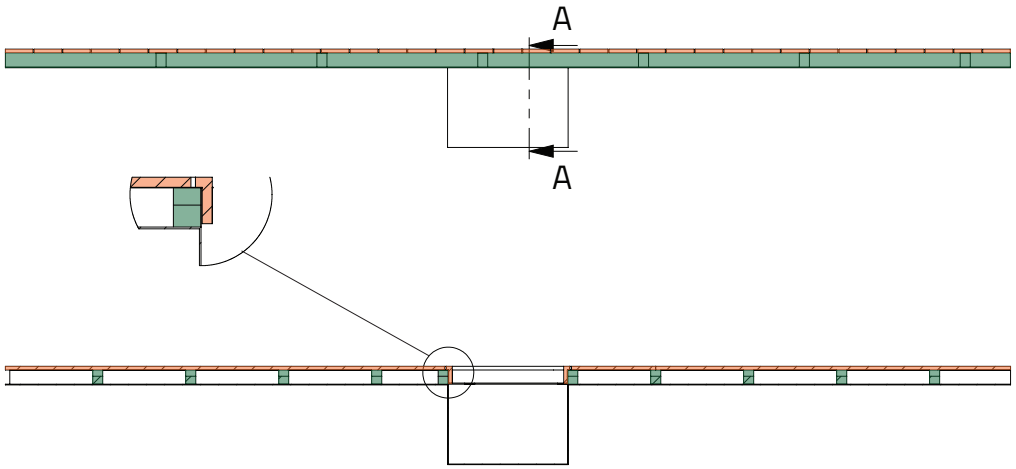

SECTION A-A

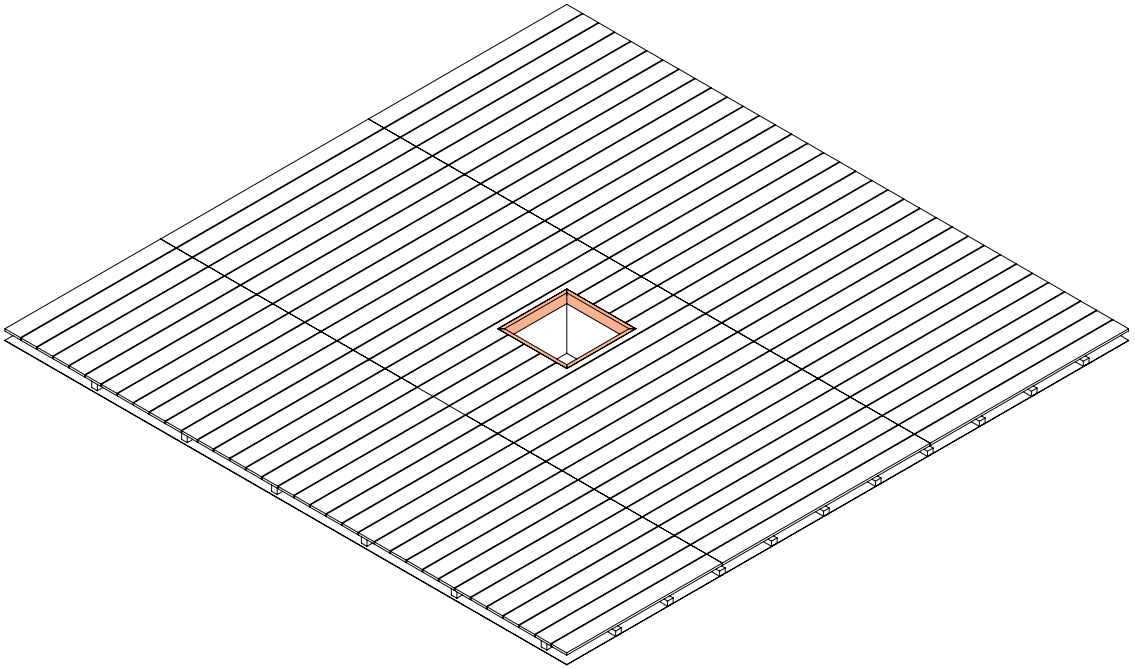

דק ופרט רום שלח על מנת לחפות
את התשתית
(מצ"ב מפרט)

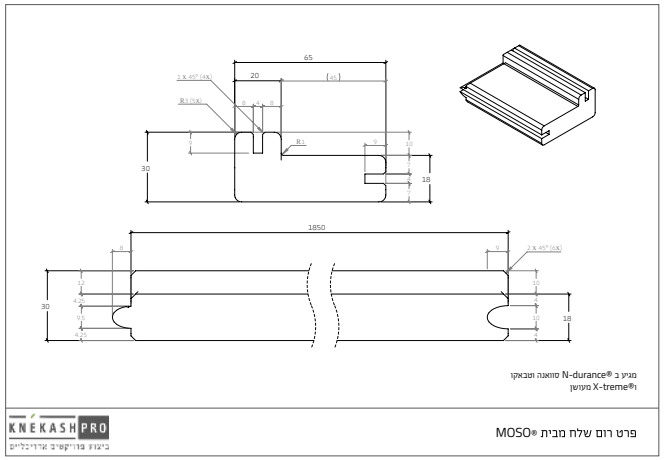

KNÉKASH
living materials

פתח שתילה במרכז דק | עם פרט רום שלח